Witty-Pool S
Dosiersystem

Sie haben die Wahl: Benötigen Sie zwei, drei oder vier Dosiereinheiten? Witty-Pool S ist die Lösung, denn das Dosiersystem passt sich ideal den Bedürfnissen von Bädern jeder Größe an. Witty-Pool S punktet mit cleveren Ideen und komfortablen Funktionen. Mit dem bewährten Dosiersystem „Made by Witty“ machen Sie einen Sprung nach vorne.

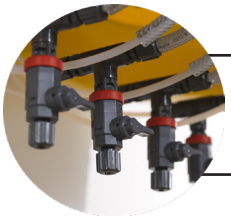

Bis zu 4 Dosiereinheiten in einem System
Mit Farbsystem für mehr Sicherheit
Platzsparend und einfach zu bedienen

Vorteile

1. Höchstleistung für Ihre Wasseraufbereitung: Sie erhalten bis zu vier unabhängige Dosiereinheiten in einem kompakten System. Ob Flockung, pH-Korrektur oder Wasserdesinfektion: Witty-Pool S bietet mit einer Förderleistung von 6 ml bis zu 4500 ml pro Stunde und Dosiereinheit die passende Lösung.

2. Bewährte Qualität: Das Dosiersystem ist wartungsarm und einfach zu bedienen. Die Drehzahlregelung durch Mikroprozessor hält die Dosiermengen stets exakt auf dem eingestellten Wert. Die Dosiermenge ist stufenlos regulierbar. Hochwertige Materialien und Bauteile garantieren eine lange Lebensdauer und ein hohes Maß an Sicherheit.

3. Praktisch und sicher: Die Armatur zur Druckentlastung befindet sich direkt unter der Dosieranlage. Und das Witty-Schlauch-in-Schlauch-System sorgt für Arbeitssicherheit, wenn Sie Hochkonzentrate zur pH-Korrektur einsetzen.

Platzsparend: Sie erhalten bis zu vier Dosieranlagen in einem kompakten System. Damit es zu keinen Verwechslungen kommt, gibt es das Witty-Farbsystem.

Ausstattungsvarianten

Art.-Nr.: 1213001	Witty-Pool S2 Dosiersystem mit 2 Schlauchpumpen
Art.-Nr.: 1213101	Witty-Pool S3 Dosiersystem mit 3 Schlauchpumpen
Art.-Nr.: 1213201	Witty-Pool S4 Dosiersystem mit 4 Schlauchpumpen

Optionen und empfehlenswertes Zubehör

Art.-Nr.: 1236401	Witty-Optima Auffangwanne für 2 x 30 l-Mehrweg-Gebinde

Technische Daten

Abmessungen	Dosierstation: 690 x 665 x 380 mm (H/B/T)
Zulässige Betriebstemperatur	+ 5°C bis + 45°C
Gewicht	ca. 13 kg
Gegendruck	max. 2,5 bar
Spannungsversorgung	230 V / 50 Hz
Leistungsaufnahme	40 – 60 W, je nach Variante
Schutzart	IP 65
Ansteuerung	Mess- und Regeltechnik mit Zuschaltfunktion oder mit Frequenzansteuerung
Förderleistung	max. 4,5 l/h je Dosiereinheit
Meldeausgang	potentialfreier Störmeldeausgang je Dosiereinheit
Anzeigen	LED-Anzeige für Leermeldung und Schlauchbruch, Betriebsanzeige am Ein-/Ausschalter

Immer die passende Lösung: Witty-Pool S ist ein Dosiersystem, das sich perfekt Ihren Anforderungen anpasst.

Installationshinweise

Zur Vorbereitung der Montage und den Anschluss an die Mess- und Regeltechnik durch unser Team Technik halten wir eine Checkliste bereit.

Platzbedarf:	2000 x 1400 x 500 mm (H x B x T)
Dosierstellen:	je ½" Innengewinde
Steckdosen:	1 x Dauerspannung 230 V / 50 Hz und 1 x je Kreislauf 230 V, mit der Umwälzung verriegelt

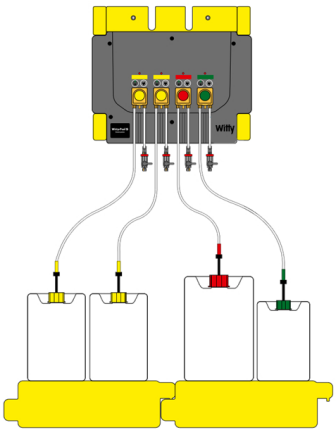

Produkt	Farbe
Witty-Pool Korsal H	
Witty-Pool Korsal H2	
Witty-Pool Korsal S	
Witty-Pool Korsal S2	
Witty-Pool Flocal	
Witty-Pool Flocal Konz	
Witty-Pool Flocal 5	
Witty-Pool Flocal S	
Witty-Pool Flocal W	
Witty-Pool Cl-flüssig	
Witty-Pool Cl-comfort	

Erfolgreich mit den Lösungen von Witty

Wir sind die Spezialisten rund um Hygiene. Unsere kompetenten Fachberater beraten Sie vor Ort und sorgen dafür, dass Sie immer die richtigen Produkte einsetzen und vor allem auch richtig anwenden.

Tipp:
- **Sicherheitsdatenblätter**
- **Betriebsanweisungen**
- **Bedienungsanleitungen**

zu unseren Produkten finden Sie in mein.Shop - Produkte unter www.witty.eu.

Alles aus einer Hand: Witty-CTS plus

CTS PLUS
CHEMIE
TECHNIK
SERVICE

Eine wirtschaftliche Gesamtlösung zu einer festen Monatspauschale. Wäre das was für Sie? Mit Witty-CTS plus können Sie flexibel aus unserem Leistungspaket auswählen und werden optimal von unseren Hygieneexperten und dem technischen Service betreut.

CTS plus: So geht Hygiene!

Witty GmbH & Co. KG
Herrenrothstraße 12 – 16
D-86424 Dinkelscherben

Tel. +49 (0) 8292/999-0
Fax +49 (0) 8292/999-200
info@witty.de • www.witty.eu

Witty-Austria GmbH & Co. KG
Metzgerstraße 54 • A-5020 Salzburg-Bergheim
Tel. +43 (0) 662/42 41 48 • info@witty.at

Witty Vertriebs- und Controlling GmbH
Kasernenstrasse 88 a • CH-9100 Herisau
Tel. +41 (0) 71 /344 95 64 • info@witty.ch

Damit Sie es leichter haben. Witty